クレーン船ＢＳ５５５号

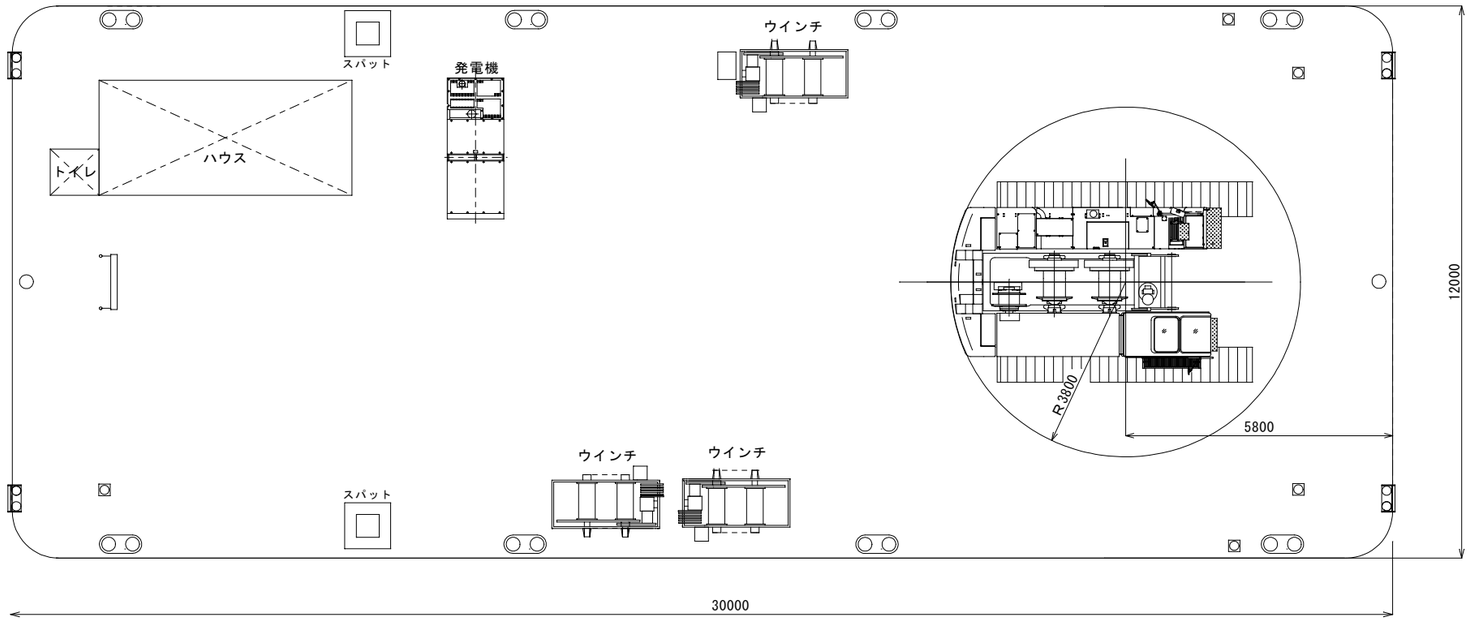

形式	日立SCX550
吊能力	35ｔ
ブーム長	10～37m　（31m）
発電機	75KVA
ウィンチ	50ps複動×2基
喫水上	4.7m
台船	30×12×2m

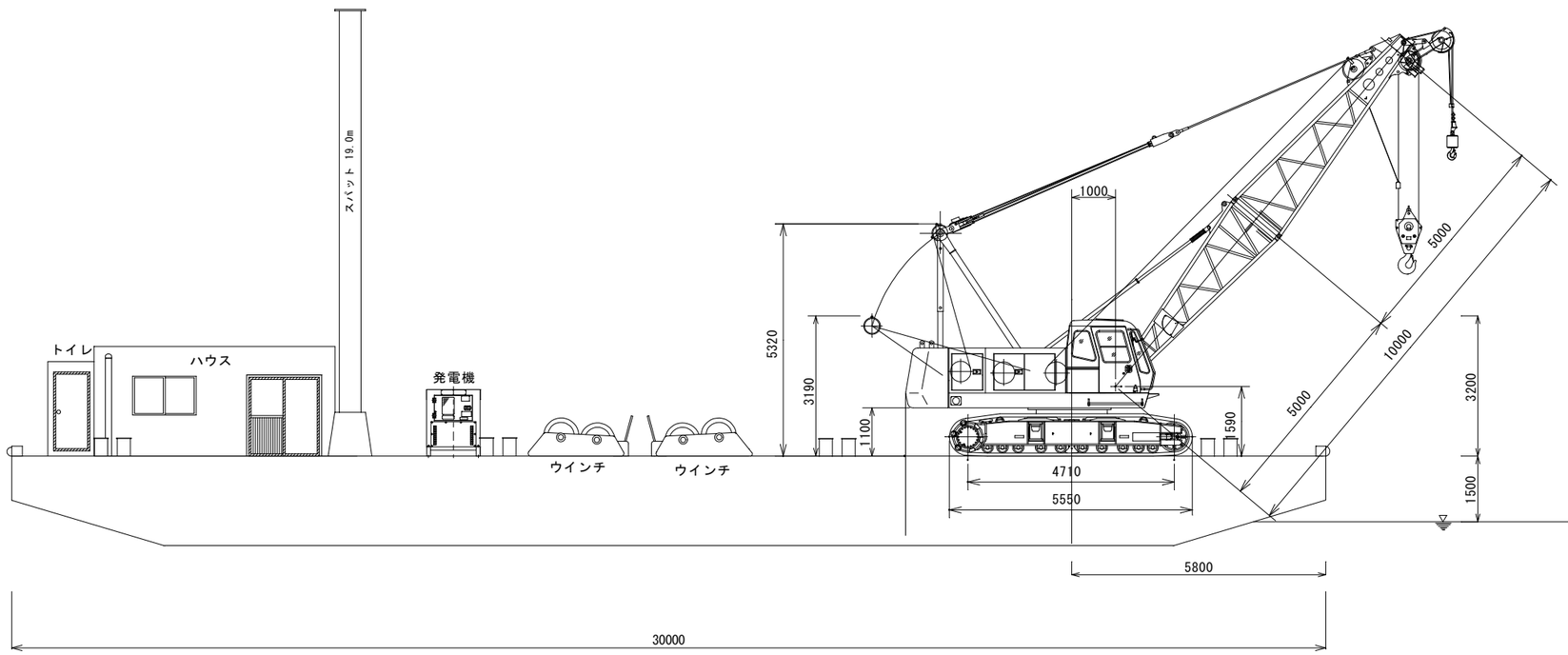

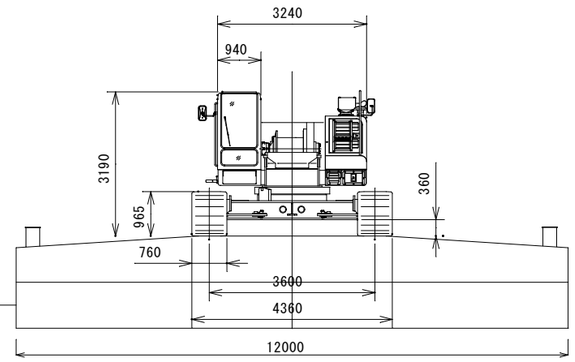

Tokyo Bay Support co.,ltd.